ОТКРЫТАЯ МНОГОПРОФИЛЬНАЯ ОЛИМПИАДА КУБАНСКОГО ГОСУДАРСТВЕННОГО УНИВЕРСИТЕТА ДЛЯ ШКОЛЬНИКОВ
ГЕОГРАФИЯ
2023/2024 учебный год

8-9 класс

Тематический блок 1
Ответьте на вопросы и выполните задания

1. Города Олекминск, Шанхай, Манила, Толитоли (Индонезия) и Перт (Австралия) находятся в одном часовом поясе. Объясните, почему 27 октября в городе Перт продолжительность светового дня будет больше, чем в других перечисленных городах. Расположите города в порядке **увеличения** продолжительности светового дня 27 октября. Укажите город, в котором в этот день продолжительность дня и ночи будут примерно одинаковы.

Ответ: **27 октября продолжительность светового дня увеличивается к югу (3 балла)**, поскольку **в южном полушарии в это время весна* (2 балла)**. Из перечисленных городов **в южном полушарии расположен только город Перт (3 балла)**. В порядке увеличения светового дня: **Олекминск, Шанхай, Манила, Толитоли, Перт (3 балла** за правильную последовательность). Продолжительность дня и ночи будут примерно одинаковы в городе **Толитоли**, поскольку он **находится близ экватора (2 балла)**.

Максимум 13 баллов

2. По данным таблицы «Основные климатические показатели метеорологических станций» **определите**:

- годовые амплитуды температур

1. _____ 2. _____ 3. _____ 4. _____ 5. _____

- метеостанцию с наибольшей годовой амплитудой температур: _____
- метеостанцию с наименьшей годовой амплитудой температур: _____
- метеостанция находится в экваториальном климатическом поясе _____

Таблица - Основные климатические показатели метеорологических станций

№ метео-станции	*Характеристики*	*Месяц*												*Год*
		I	II	III	IV	V	VI	VII	VIII	IX	X	XI	XII	
1	Температура, ºС	-3.2	-1,2	0,9	3,4	9,0	12,2	13,9	12,3	9,5	6,0	3,0	-1,8	5,3
	Осадки, мм	45	46	49	51	59	66	60	58	59	58	47	44	642
2	Температура, ºС	8,2	9,0	10,7	13,8	17,5	21,2	24,2	24,0	21,3	16,9	12,7	9,5	15,8
	Осадки, мм	90	72	65	78	56	35	13	21	73	122	103	113	841
3	Температура, ºС	26,6	26,7	26,5	26,6	27,7	26,7	27,0	27,6	28,2	28,2	27,9	27,0	27,2
	Осадки, мм	234	218	157	121,9	117,9	92	115	127	112	105,2	139	196	1735
4	Температура, ºС	-26,8	-21,8	-11,7	0	7,8	15,9	18,5	8,4	-1,4	-14,3	-24,1	-25,2	-2,9
	Осадки, мм	3	2	3	10	25	55	95	98	36	11	6	4	348
5	Температура, ºС	22,0	24,0	27,0	30,5	33,5	33,0	31,5	31,5	31,5	31,0	28,0	24,0	29,0
	Осадки, мм	0	0	0	0	3	7	15	20	10	6	0	0	51

Укажите названия метеорологических приборов

ОТКРЫТАЯ МНОГОПРОФИЛЬНАЯ ОЛИМПИАДА КУБАНСКОГО ГОСУДАРСТВЕННОГО УНИВЕРСИТЕТА ДЛЯ ШКОЛЬНИКОВ

ГЕОГРАФИЯ

2023/2024 учебный год

8-9 класс

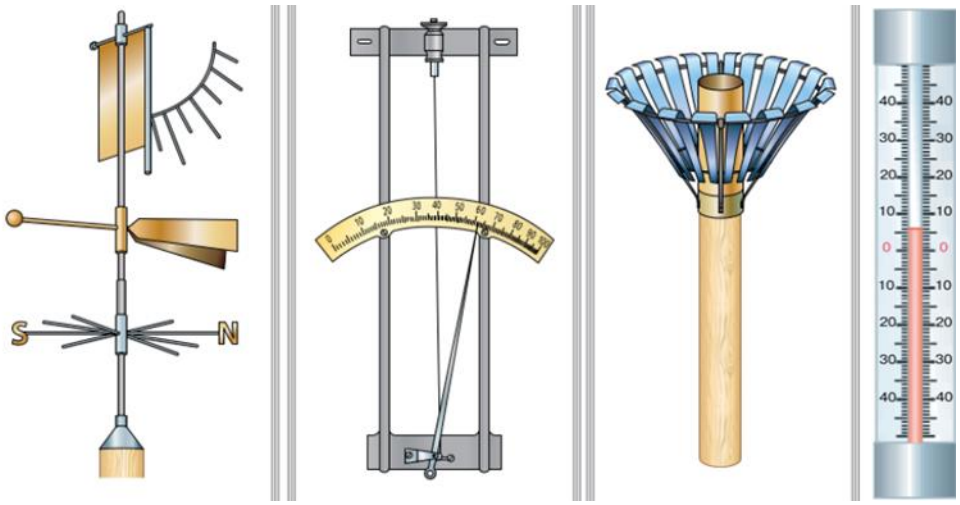

А) Б) В) Г)

А)	Б)	В)	Г)

Ответы:

- Определите годовые амплитуды температур

1. **(17,1)** (1 балл) 2. **(16)** (1 балл) 3. **(1,7)** (1 балл) 4. **(45,3)** (1 балл) 5. **(11,5)** (1 балл)

- Определите метеостанцию с наибольшей годовой амплитудой температур: **(4)** (1 балл)
- Определите метеостанцию с наименьшей годовой амплитудой температур: **(3)** (1 балл)
- Какая метеостанция находится в экваториальном климатическом поясе **(3)** (1 балл)

По 1 баллу за каждый верный ответ.

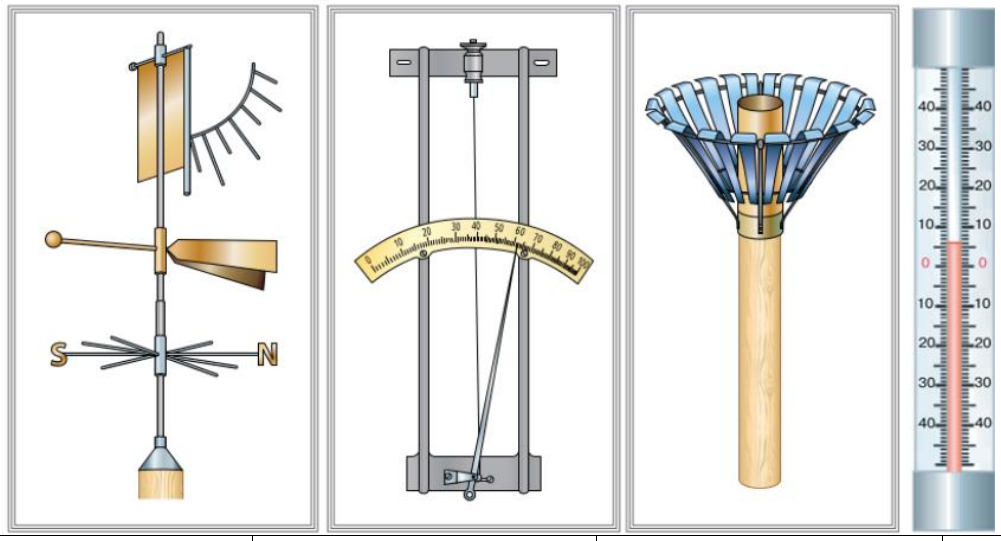

А)	Б)	В)	Г)
Флюгер (1 балл)	Гигрометр (волосной) (1 балл)	Осадкомер (1 балл)	Термометр (1 балл)

ОТКРЫТАЯ МНОГОПРОФИЛЬНАЯ ОЛИМПИАДА КУБАНСКОГО ГОСУДАРСТВЕННОГО УНИВЕРСИТЕТА ДЛЯ ШКОЛЬНИКОВ
ГЕОГРАФИЯ
2023/2024 учебный год
8-9 класс

По 1 баллу за каждое верный ответ
Максимум 13 баллов

3. О каком металле идет речь? Где было открыто первое месторождение минерала и первый завод по плавлению этого металла? Назовите крупнейшие месторождения этого металла в нашей стране (укажите месторождения и субъекты, в которых они находятся). Как называется сплав этого минерала с оловом?

Мягкий и пластичный металл золотисто-розового цвета, 29-й элемент периодической системы. Минерал из класса самородных элементов. Это один из главных промышленных металлов. По объемам производства среди цветных металлов – второй вслед за алюминием.

Ответы:
Это медь. **(9 баллов)**

Первое месторождение меди в России открыто в 1617 году недалеко от города Соликамск. Первый Пыскорский медеплавильный завод был запущен в 1635 году, и этот год по праву можно назвать датой начала выплавки меди в России. Медеплавильный завод располагался на реке Пыскорка, использовал в своей работе пруд и плотину мельницы при Пыскорском монастыре. **(2 балла) ИЛИ** первое месторождение меди и первый медеплавильный завод были открыты в Пермском крае **(2 балла)**

Крупнейшие месторождения:
Красноярский край: Октябрьское, Талнахское, Норильск
Челябинская область: Томинское, Михеевское
Оренбургская область: Осеннее, Гайское, Левобережное
Забайкальский край: Быстринское, Удоканское
Республика Башкортостан: Ново-Учалинское, Подольское, Юбилейное
Свердловская область: Высокогорское, Волковское
Мурманская область: Ждановское

(по **0,5 балла** за каждый верно указанный **субъект** и по **0,5 балла** за каждое верное указанное **название месторождения**, но не более **3-х баллов**)
Сплав называется бронза **(1 балл)**.
Максимум 15 баллов

4. Определите протяженность Уральских гор вдоль меридиана 60^0 в.д. между горой Народная (65^0 с.ш.) и горой Магнитная ($53{,}5^0$ с.ш.).

Ответ:

Какие особенности природы (высотной поясности) определяет такая значительная меридиональная протяженность Уральских гор?

Укажите в таблице отрасли специализации Урала

Отрасли специализации Урала		
Промышленность	**Сельское хозяйство**	**Транспорт, рыночная инфраструктура**

Ответ: Длина дуги меридиана, ограниченная двумя параллелями с разницей в 1^0 широты, равна 111,13 км **(4 балла)**. Разница между параллелями равна $11{,}5^0$, а длина дуги меридиана $11{,}5^0$ * 111,13км = 1278 км **(5 баллов)**. Значительная меридиональная протяженность определяет различный характер высотной поясности в разных частях Уральских гор **(1 балл)**. Наиболее узкий спектр высотной поясности, несмотря на относительно большую высоту, свойствен Полярному Уралу (тундра из мхов и кустарников, выше камни покрывают лишь накипные лишайники, большая часть склонов занята каменистыми осыпями, лишенными растительности – гольцовый пояс (от слова «голый»), на вершинах ледники **(1 балл)**. Склоны Северного и Среднего Урала покрыты темнохвойными, преимущественно еловыми лесами. Верхние части склонов занимает горная тундра – наиболее низкая часть Урала. Южный Урал имеет самый разнообразный характер высотной поясности: у подножия лесостепи с березовыми лесами и луговыми степями, выше смешанные, затем хвойные леса на вершинах каменистые россыпи и горная тундра **(1 балл)**. Большая часть склонов занята лесами, вершины горной тундрой и каменистыми россыпями. На севере Урала выражено оледенение.
*возможны иные формулировки ответа, не искажающие смысл ответа.

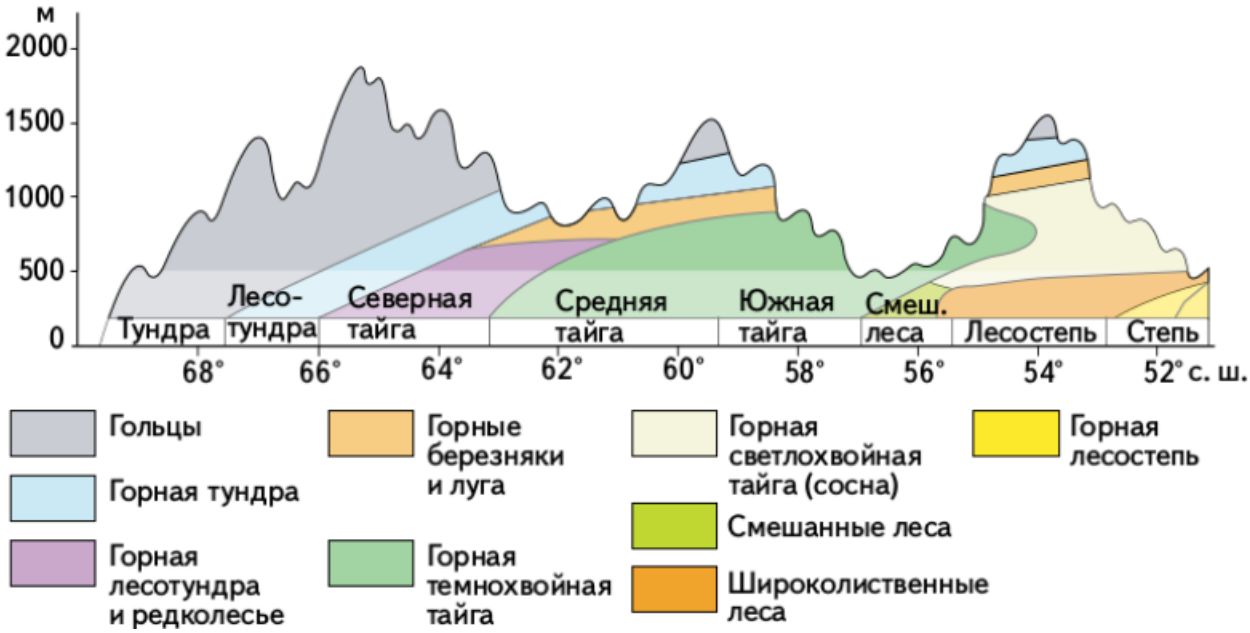

Рисунок – схема высотных поясов западного Урала

Отрасли специализации Урала		
Промышленность	**Сельское хозяйство**	**Транспорт, рыночная инфраструктура**
Металлургия (черная и цветная) (0,5 балл), машиностроение (0,5 балл), химическая и нефтехимическая (0,5 балл), топливная и электроэнергетическая (0,5 балл), строительных материалов (0,5 балл), лесная (0,5 балл), легкая и пищевая (0,5 балл)	**Зернове хозяйство (0,5 балл), мясо-молочное и мясное (на юге) скотоводство (0,5 балл), коневодство (0,5 балл), овцеводство (на юге) (0,5 балл)**	**Трубопроводный (0,5 балл), железнодорожный (0,5 балл), банки (0,5 балл), биржи (0,5 балл)**

(***За каждый ответ по 0,5 балла в сумме не более 3-х баллов)***

Максимум 15 баллов.

Тематический блок 2
Выполните тестовые задания

1. Установите соответствие между вулканами и территориями на которых они расположены.

1. Гекла	А. Италия, Апеннинский полуостров
2. Везувий	Б. Исландия
3. Тятя	В. Индонезия, Малайский архипелаг (о-ва Ява, Суматра)
4. Кракатау	Г. о. Кунашир, Большой Курильской гряды
5. Орисаба	Д. Италия, о. Сицилия
6. Этна	Е. Мексика

Ответ:

1.	2.	3.	4.	5.	6.
Б	А	Г	В	Е	Д

По 0,5 балла за каждый правильный ответ. Максимум 3 балла

2. Какая геологическая форма сформировалась раньше остальных?
1) Урал
2) Аппалачи
3) Большой водораздельный хребет
4) Бразильское плоскогорье

Ответ: 4
Максимум 2 балла.
Щит – область платформы, на которой кристаллический фундамент выходит на поверхность. У этих участков Земли самая долгая геологическая история. На фоне медленного поднятия и высокой геологической стабильности щитов не возникает условий для накопления осадков. Активизируется эрозия, выполаживающая поверхности. Бразильское плоскогорье соответствует в рельефе Бразильскому щиту – выходу докембрийского основания Южно-Американской платформы на поверхность литосферы. Выступ байкальского складчатого фундамента в центральной части Бразильского плоскогорья разделяет щит на Центральнобразильский (Западно-Бразильский) и Восточно-Бразильский массивы, в ряде источников описываемые как самостоятельные щиты. Урал, Аппалачи, Большой Водораздельный хребет приурочены к складчатым поясам, обрамляющим древние платформы. Закономерно, что на их контактных зонах тектоническая активность выше, чем в ядрах материков. Возраст складчатых структур не может превышать возраст докембрийского фундамента

3. Этот великий ученый античного мира в IV веке до н.э. пришел к выводу о шарообразности Земли. К этому его подтолкнули многочисленные наблюдения, например, за лунными затмениями. От Земли падала тень дугообразной формы.
1) Аристотель
2) Геродот;
3) Страбон;
4) Эратосфен.

Ответ: 1
2 балла

4. Что является поверхностью геоида

1. Уровень суши и дна Мирового океана
2. **<u>Уровень Мирового океана, «продолженный» под материками</u>**
3. Уровень сфероида
4. Уровень атмосферы

Ответ: 2
2 балла

5. Когда Земля расположена ближе всего к Солнцу

1. **<u>Декабрь</u>**
2. Март
3. Июнь
4. Сентябрь

Ответ: 1
1 балл

6. Определите соответствие между крайними материковыми точками и их названиями.

1. Мыс Стип-Пойнт	А. Северная
2. Мыс Йорк	Б. Южная
3. Мыс Байрон	В. Западная
4. Мыс Сайнт-Ист-Пойнт	Г. Восточная

Ответ:

1.	2.	3.	4.
В	А	Г	Б

По 0,5 балла за каждый правильный ответ. Если все правильно, то +1 балл
Максимум 3 балла

7. Выберите факторы, определяющие особенности морских и континентальных воздушных масс:

1. Летом сухие с высокой температурой воздуха	А. Морские
2. Летом влажные и относительно прохладные	Б. Континентальные
3. На протяжении всего года влажные	
4. На протяжении всего года сухие	
5. Зимой сухие и холодные	
6. Зимой повышают температуру воздуха, летом понижают	

Ответ:

А.			Б		
2	3	6	1	4	5

По 0,5 балла за каждый правильный ответ. Максимум 3 балла

8. В России есть несколько населенных пунктов, начинающихся на букву «Э». Три из них имеют численность населения более 100 000 жителей. Из них самый малый – г.Элиста. Укажите еще два города, начинающийся на букву «Э» с населением более 100 000 жителей.

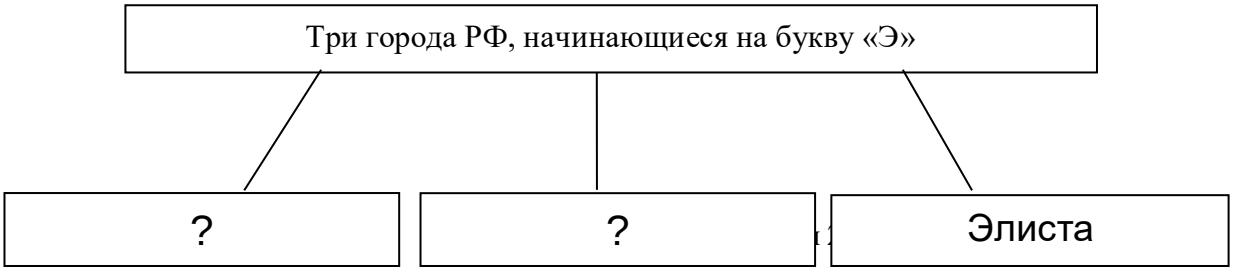

Ответ: Электросталь, Энгельс
1 балл

9. Образование барханов в пустыне Сахара связано с
1) древним оледенением
2) деятельностью поверхностных текучих вод
3) деятельностью ветра
4) деятельностью человека в эпоху влажного климата
Ответ: 3
1 балл

10. Какая природная зона формируется в субарктическом климатическом поясе?
1) тундра и лесотундра
2) широколиственные леса
3) смешанные леса
4) тайга
Ответ: 1
1 балл

№	1	2	3	4	5	6	7	8	9	10
Правильный ответ	БАГВЕД	4	1	2	1	ВАГБ	А 2,3,6 Б 1,4,5	Электросталь, Энгельс	3	1
Баллы	По 0,5 балла; максимум 3 балла	2	2	2	1	По 0,5; если все правильно, то +1 балл; максимум 3 балла	По 0,5 балла; максимум 3 балла	По 1 баллу; максимум 2 балла	1	1

Максимальное количество баллов 76